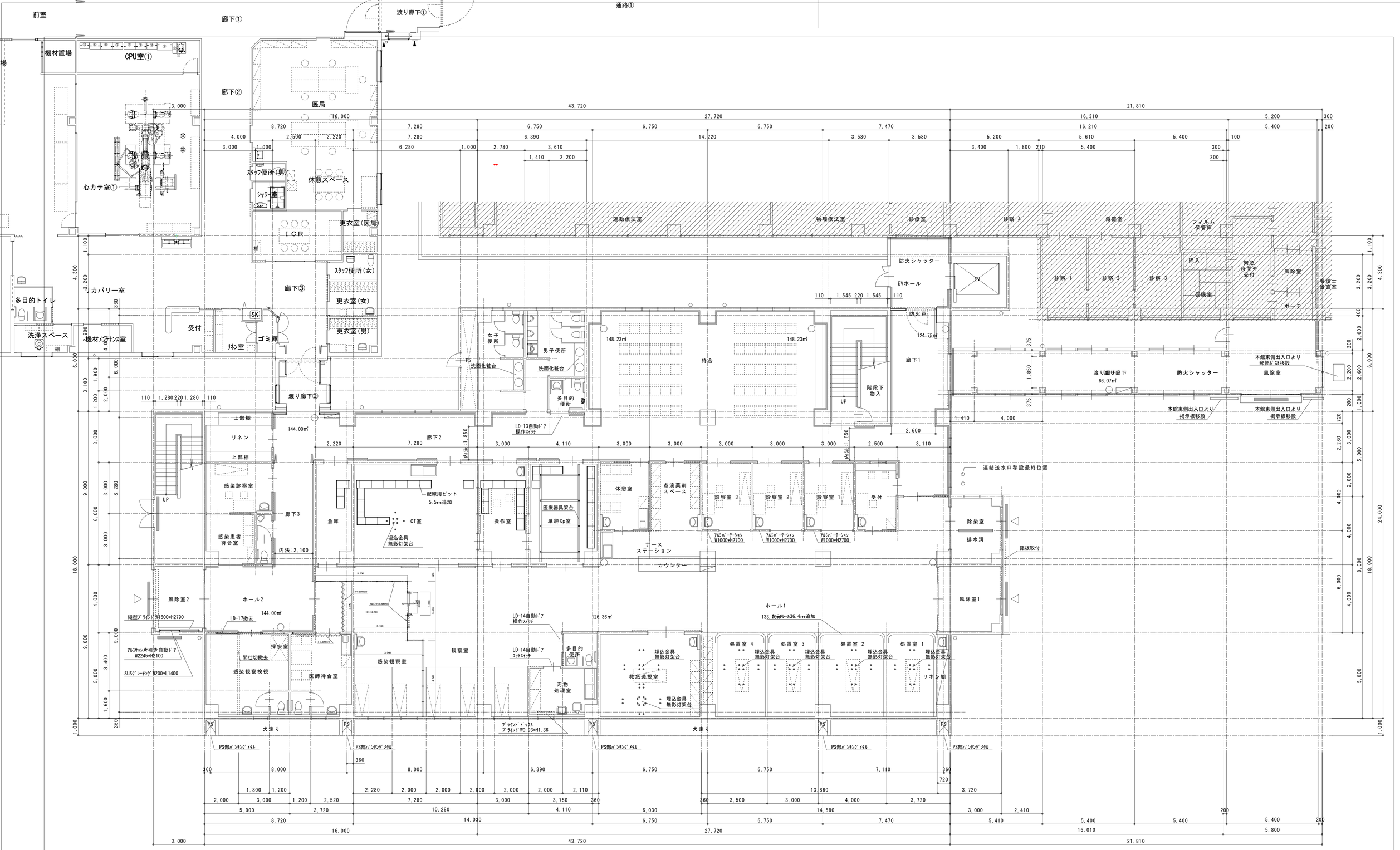

1 階 平 面 図

救命救急センター　１階平面図

記事		管理建築士	設計者	製図	工事名称	設計年月日	検図		設計番号
月 日					県立延岡病院救命救急センター建設工事	平成23年12月			
月 日					図面名称	縮尺			図面番号
月 日					1階平面図	A1:1/100 A3:1/200			A - 24
月 日									

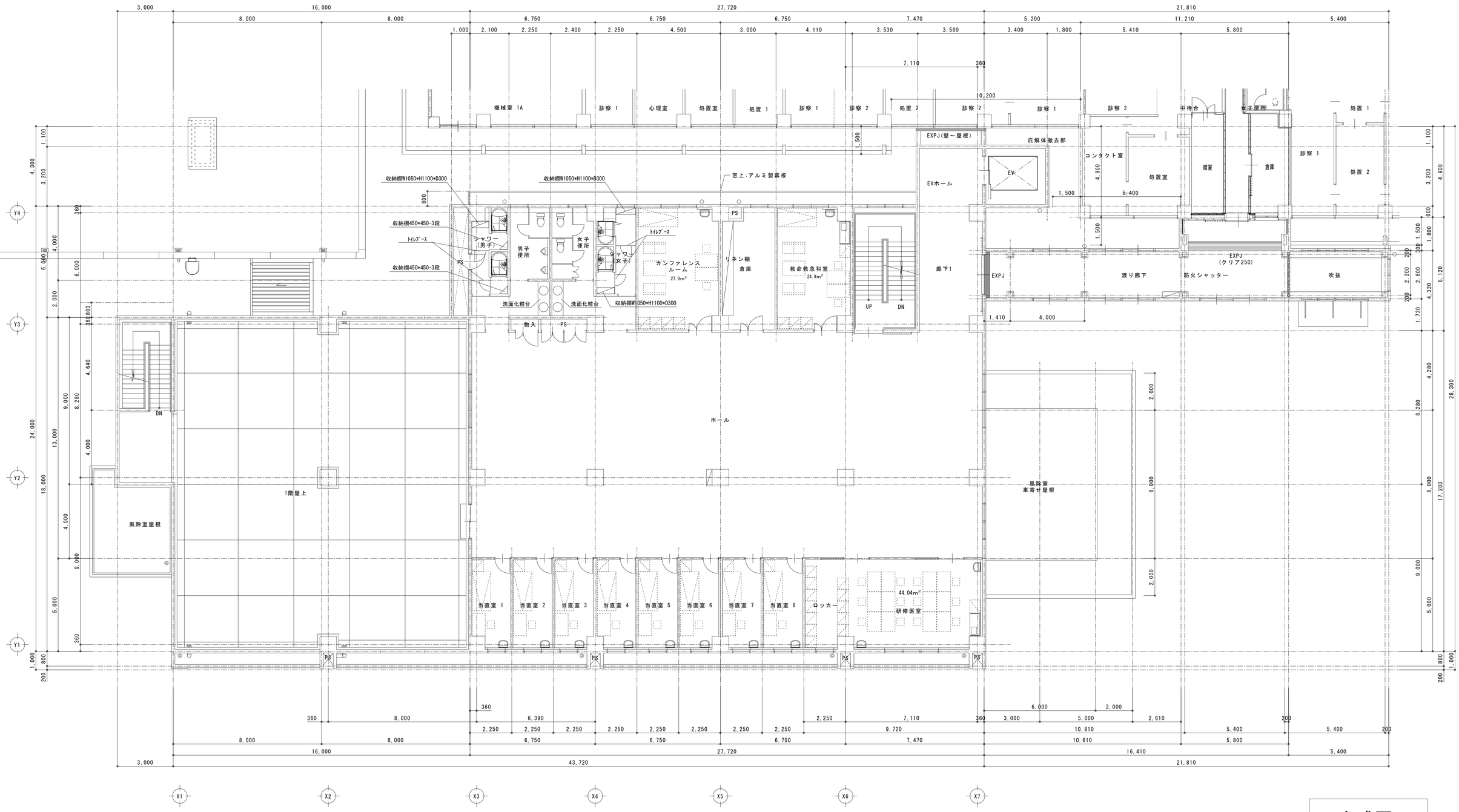

2 階 平 面 図

完成図

救命救急センター　２階

記事			管理建築士	設計者	製図	工事名称	設計年月日	検図		設計番号
	月 日					県立延岡病院救命救急センター建設工事	平成23年12月			
	月 日					図面名称	縮尺			図面番号
	月 日					2階平面図	A1:1/100 A3:1/200			A － 25
	月 日									

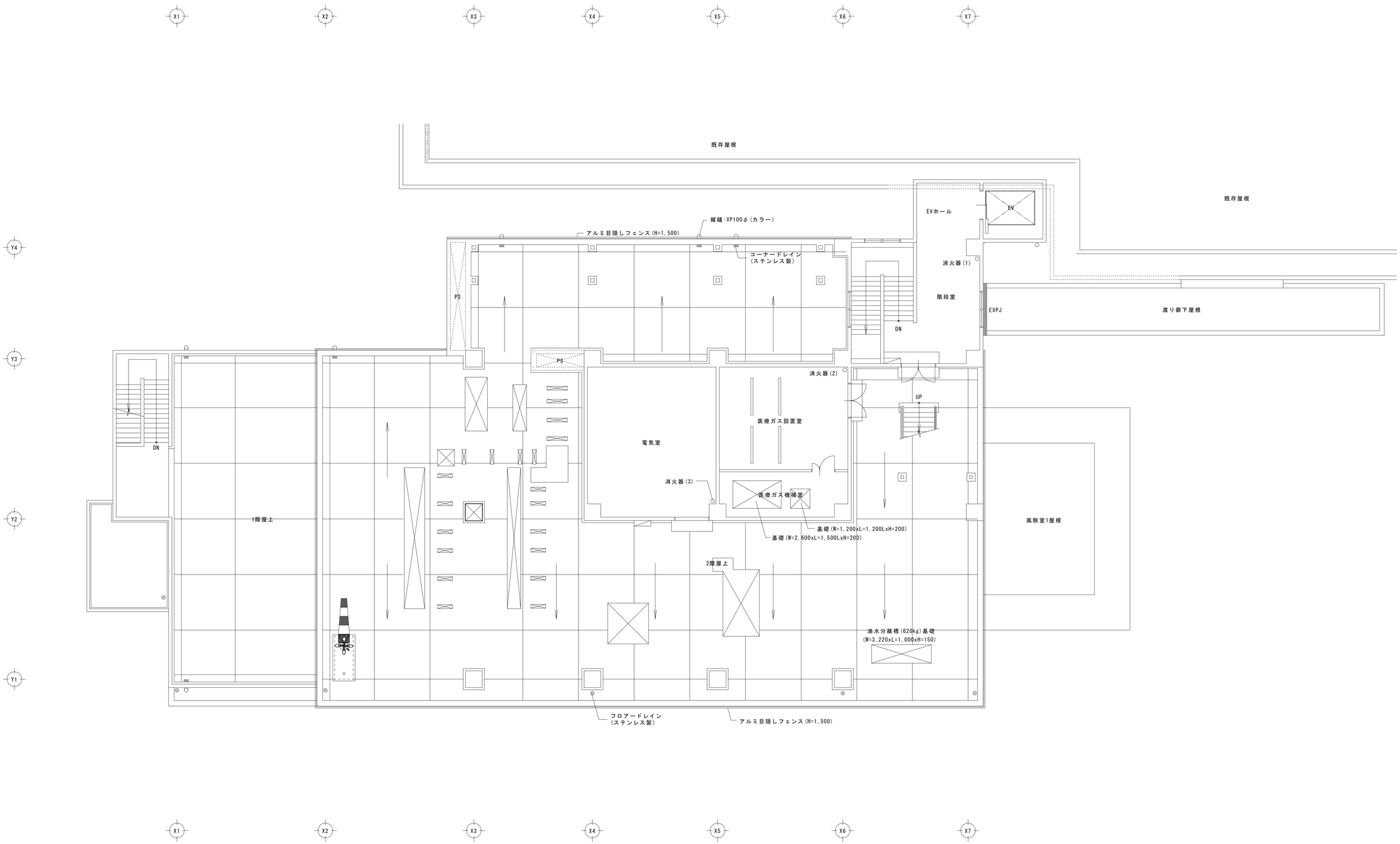

3 階 平 面 図

救命救急センター

記事			管理建築士	設計者	製図	工事名称	設計年月日	検図		設計番号
	月 日					県立延岡病院救命救急センター建設工事	平成23年12月			
	月 日									
	月 日					図面名称	縮尺			図面番号
	月 日					3階平面図	A1:1/100 A3:1/200			A - 26

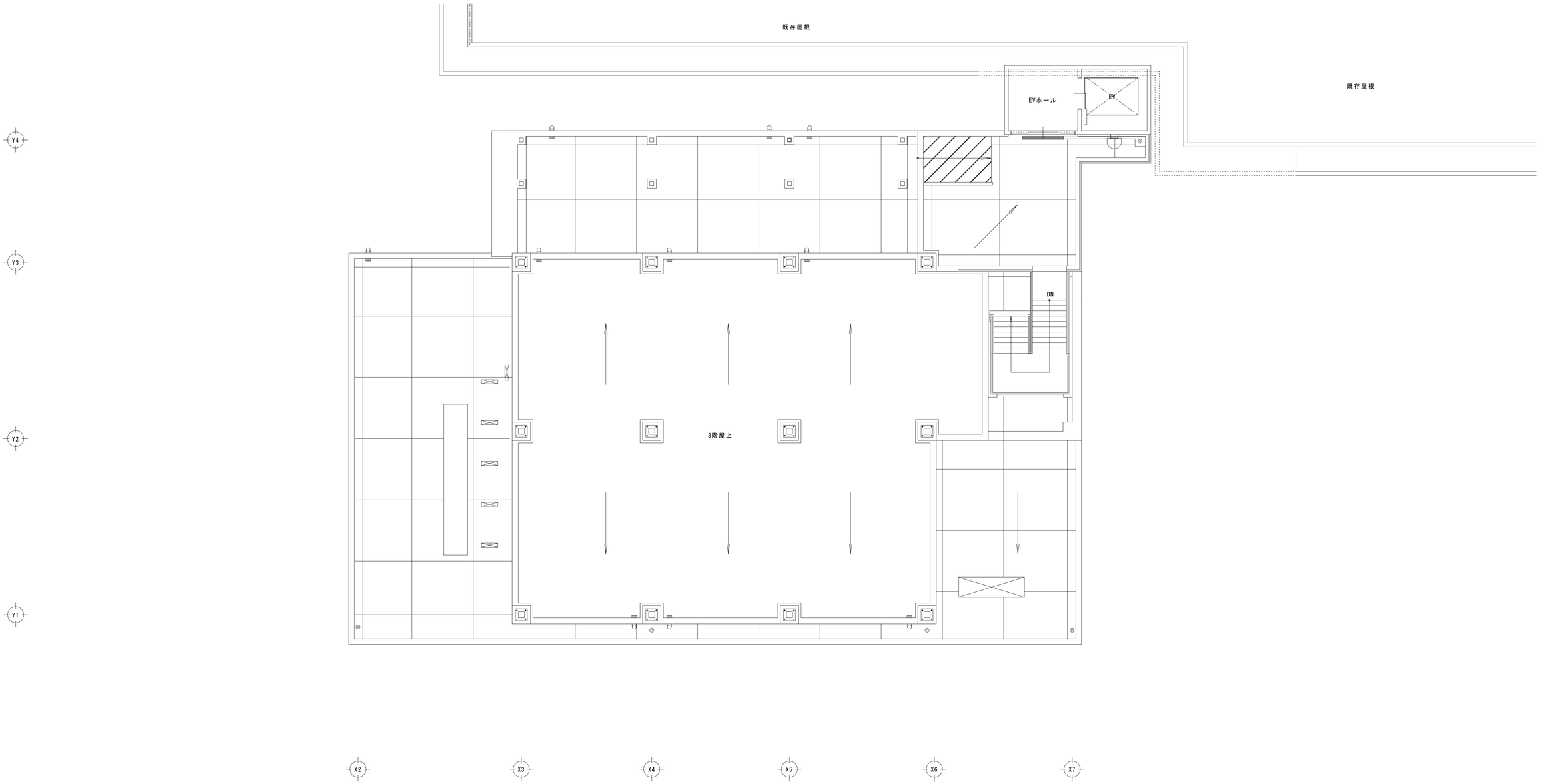

PH階平面図･3階屋根伏図

救命救急センター

記事	月 日			管理建築士	設 計 者	製 図	工事名称 県立延岡病院救命救急センター建設工事	設計年月日 平成23年12月	検図	設計番号
	月 日									
	月 日						図面名称 PH階平面図･3階屋根伏図	縮尺 A1:1/100 A3:1/200		図面番号 A - 27
	月 日									

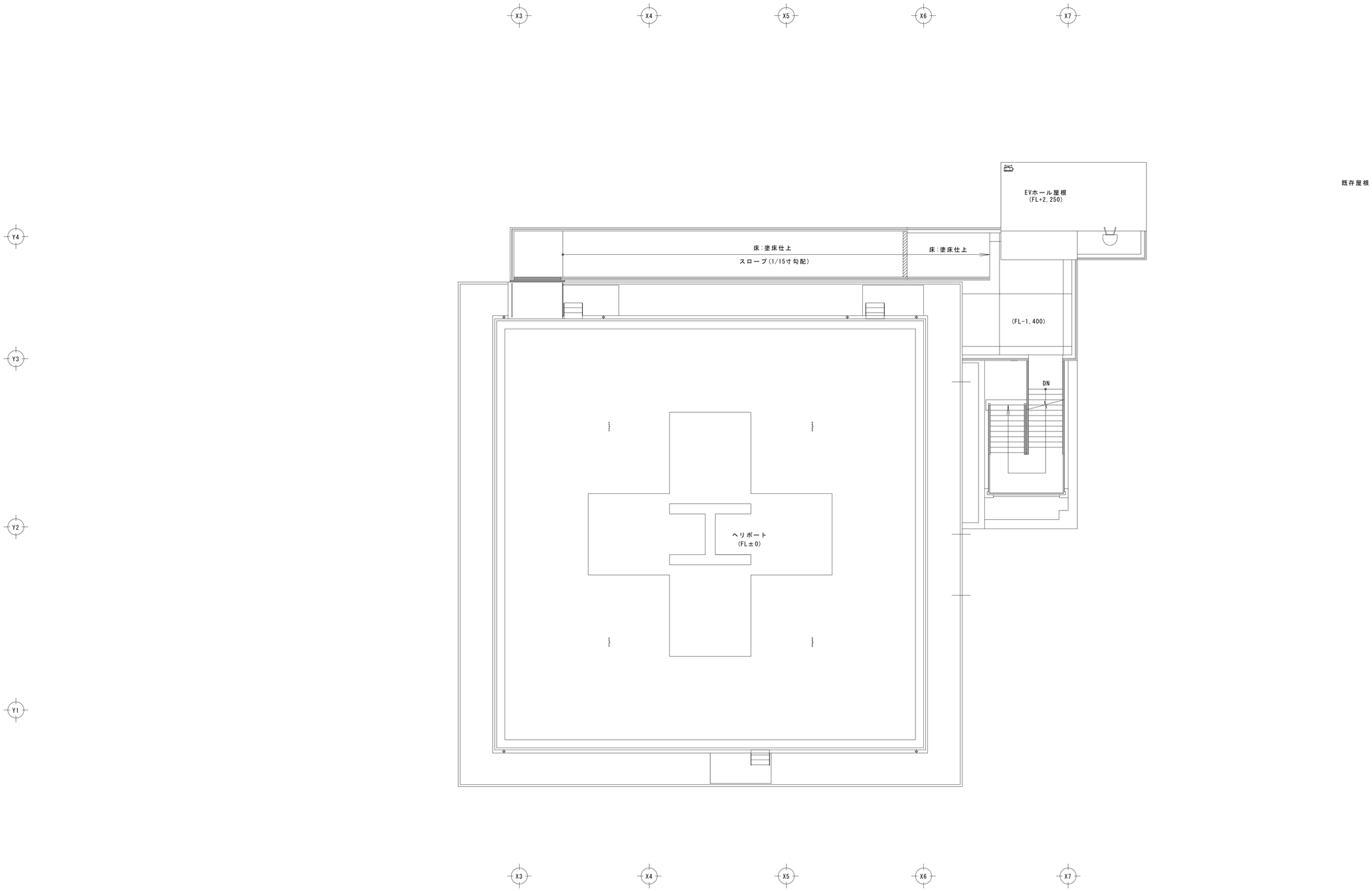

ヘリポート平面図・PH階屋根伏図

※FLはヘリポート床面を示す

救命救急センター

記事	月 日		管理建築士	設 計 者	製 図	工事名称 県立延岡病院救命救急センター建設工事	設計年月日 平成23年12月	検図		設計番号
	月 日									
	月 日					図面名称 ヘリポート平面図・PH階屋根伏図	縮尺 A1:1/100 A3:1/200			図面番号 A - 28
	月 日									

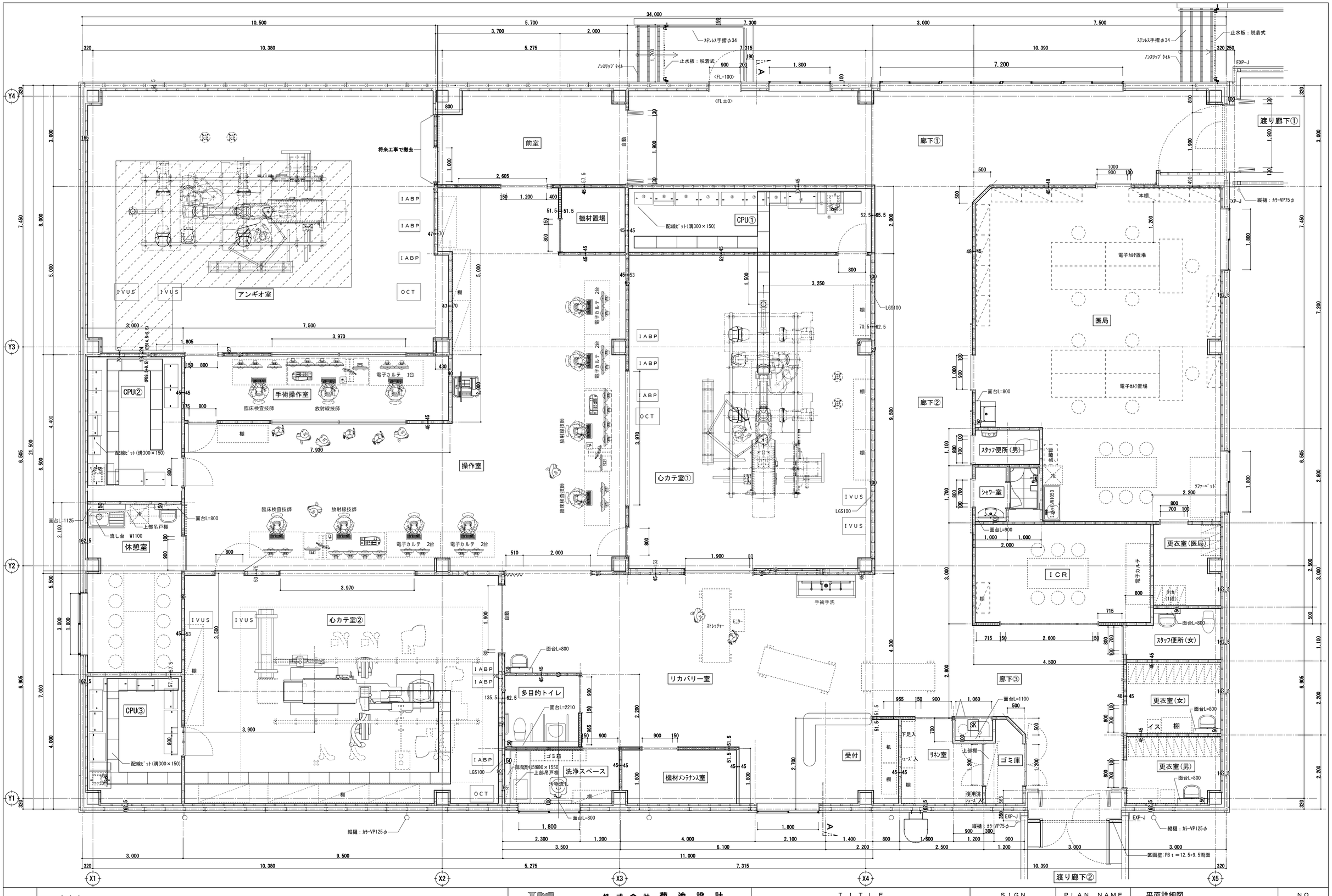

NOTES

KIKUCHI Architectural Design

株式会社 菊池設計

〒882-0051 延岡市富美山町５１９番地８ TEL(0982)21-3709

一級建築士事務所 知事登録 第４９８１号

一級建築士登録 145053号 菊池富男

構造設計一級建築士登録 3177号

TITLE	SIGN	PLAN NAME	平面詳細図	NO
県立延岡病院心臓脳血管センター(仮称)建設主体工事		SCALE	S=1/50(A1) 1/100(A3)	Ⓐ — 20
		DATE	H31.3.11	

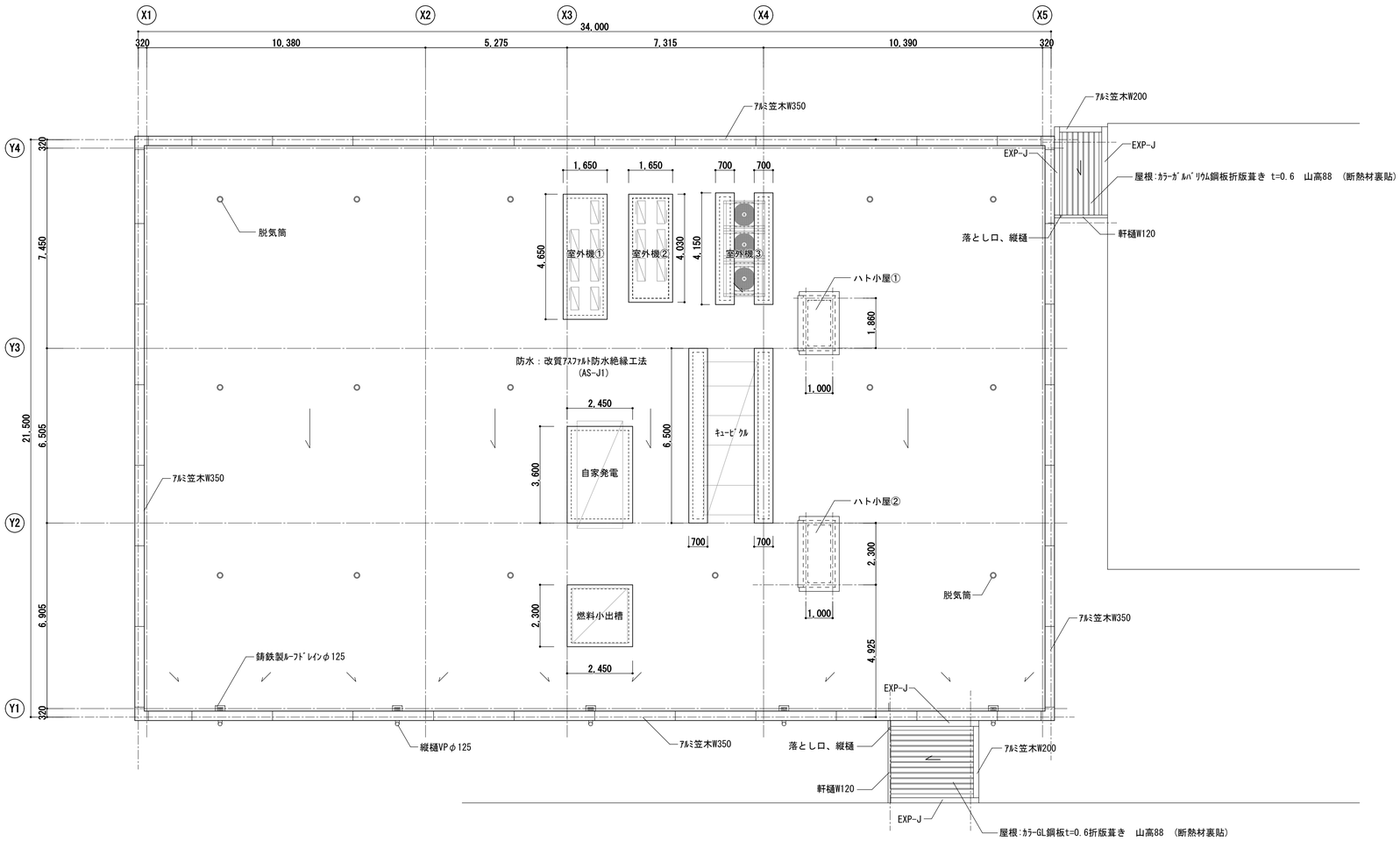

屋根伏図 S=1/100(A1) 1/200(A3)

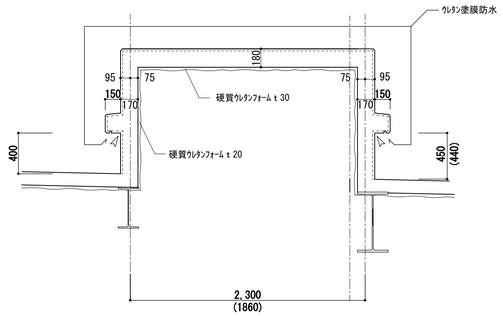

◁ ：端末アルミアングル+ゴムアス系シーリング

※（ ）寸法はハト小屋①を示す

ハト小屋②詳細図(長辺) S=1/30(A1) 1/60(A3)

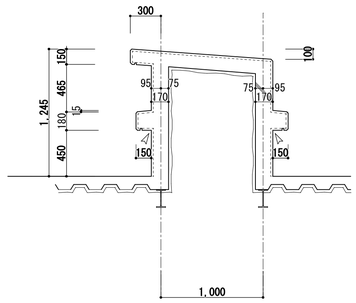

◁ ：端末アルミアングル+ゴムアス系シーリング

ハト小屋詳細図(短辺) S=1/30(A1) 1/60(A3)

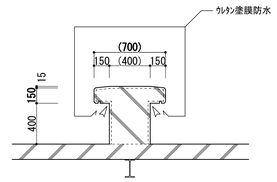

◁ ：端末アルミアングル+ゴムアス系シーリング

機械基礎詳細図 S=1/30(A1) 1/60(A3)

NOTES

KIKUCHI Architectural Design
株式会社 菊池設計
〒882-0051 延岡市富美山町５１９番地８ ＴＥＬ(0982)21-3709
一級建築士事務所 知事登録 第４９８１号
一級建築士登録 145053号
構造設計一級建築士登録 3177号 菊池富男

TITLE	SIGN	PLAN NAME	屋根伏図	NO
県立延岡病院心臓脳血管センター(仮称)建設主体工事		SCALE	S=1/30・100(A1)、 1/60・200(A3)	Ⓐ — 18
		DATE	H31.3.11	